Point "P"-S

2-Wege Box
Bestückung 1240TWx Coax
Volumen netto: 20l
Reflexkanallänge: 7cm

Dämmung/Bedämpfung
- Innenraum mit Damping 10 auskleiden.
- Noppenschaum 170x170 an Wand hinter Tieftöner.
- Sonofil 170x200 vor den Noppenschaum legen.

Helmholtzabsorber:
- 2 Lagen Sonofil, das obere mit einem Loch von ca. 75 mm in der Mitte .
- 2 Lagen Noppenschaum 180 x 170mm

Bei Bedarf kann der untere Hohlraum, in dem auch die Weiche montiert werden kann, noch mit Sand befüllt werden.

Gehäusestückliste
22mm MDF
2 Front/Rück 180 x 978 mm
2 Seiten 214 (215) x 1000 mm
2 Boden/Deckel 180 x 214 (215) mm
1 Fuß 270 x 260
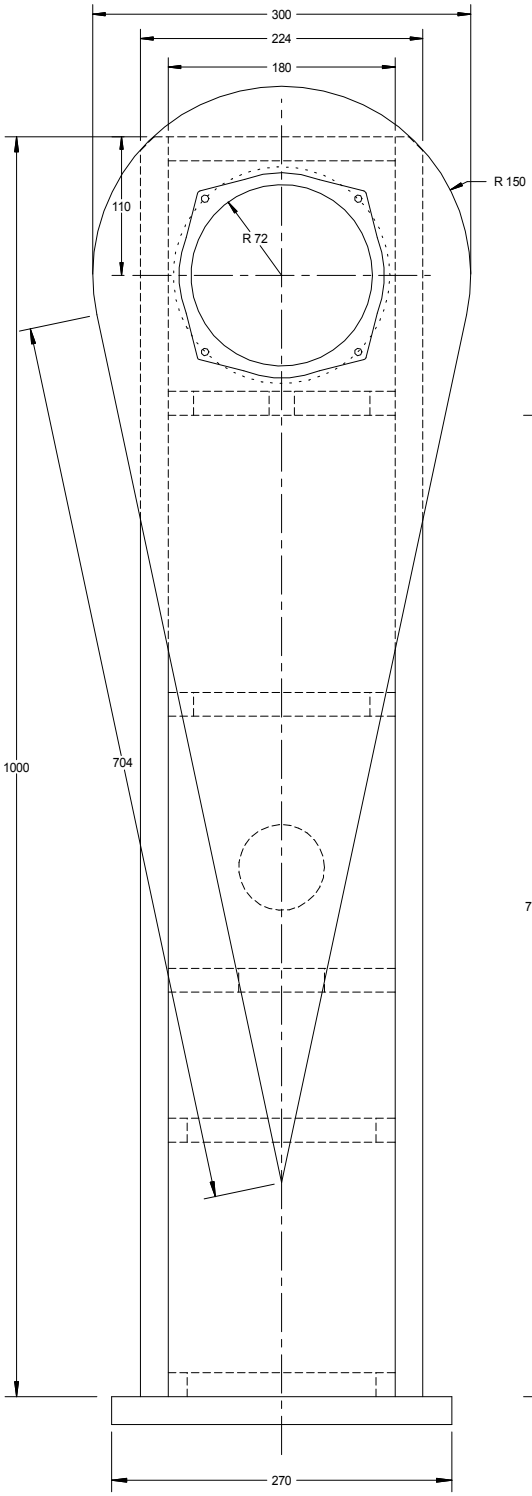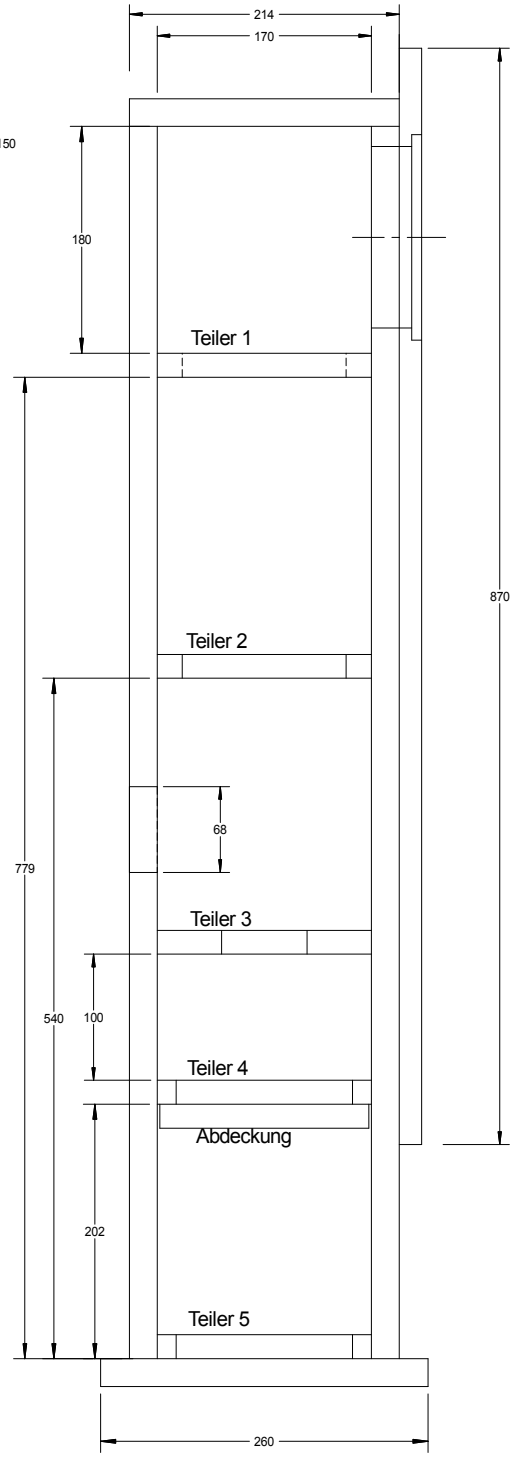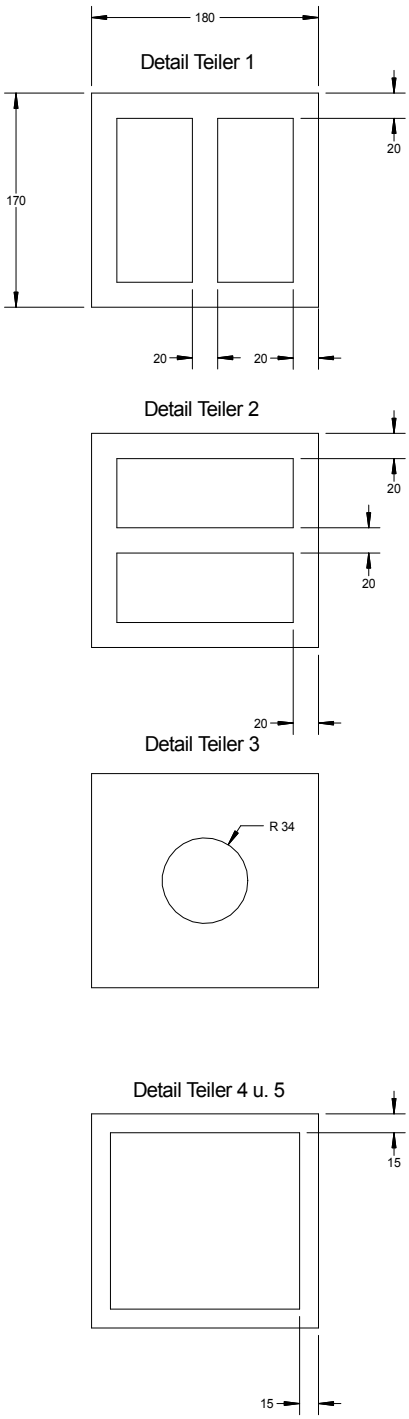
19mm MDF
5 Versteifung/Trennung 180 x 170 mm
1 Abdeckung 176 x 166